Rev.	Creazione	Descrizione Modifica	Disegnatore
B	11/07/2018	Aggiunta pannelli 9°	Pandiani
C	18/07/2018	Aggiornato	Pandiani
D	24/07/2018	Aggiornato culla	Pandiani

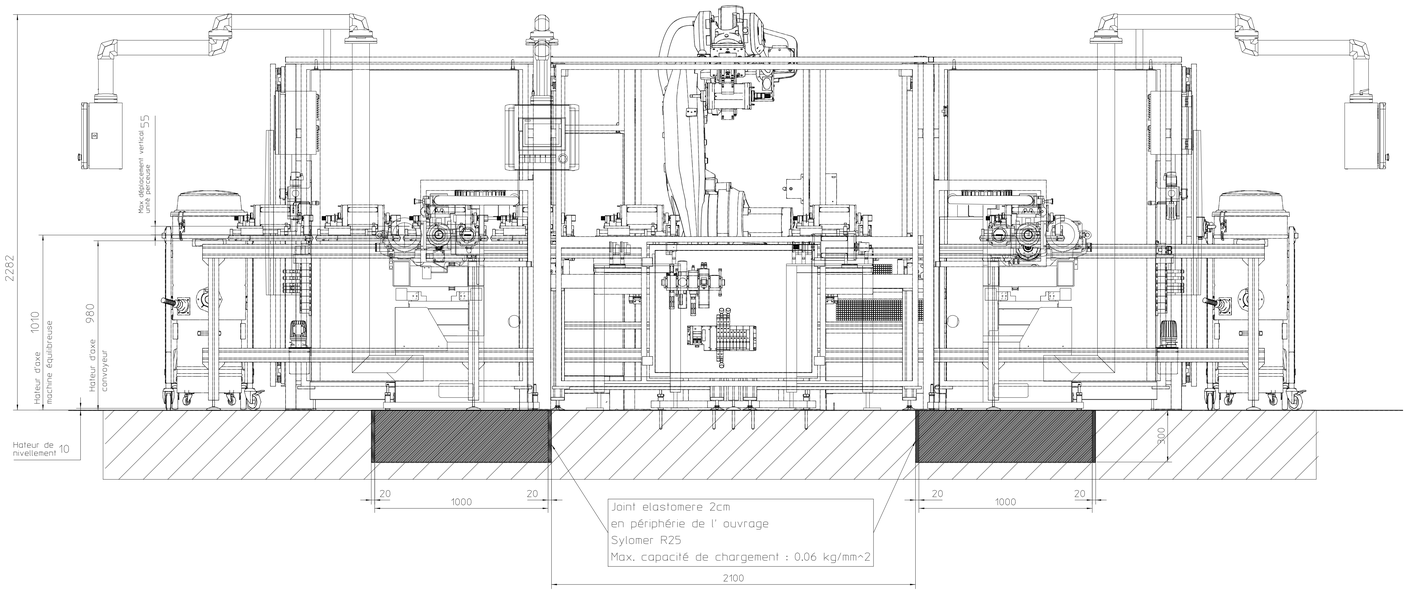

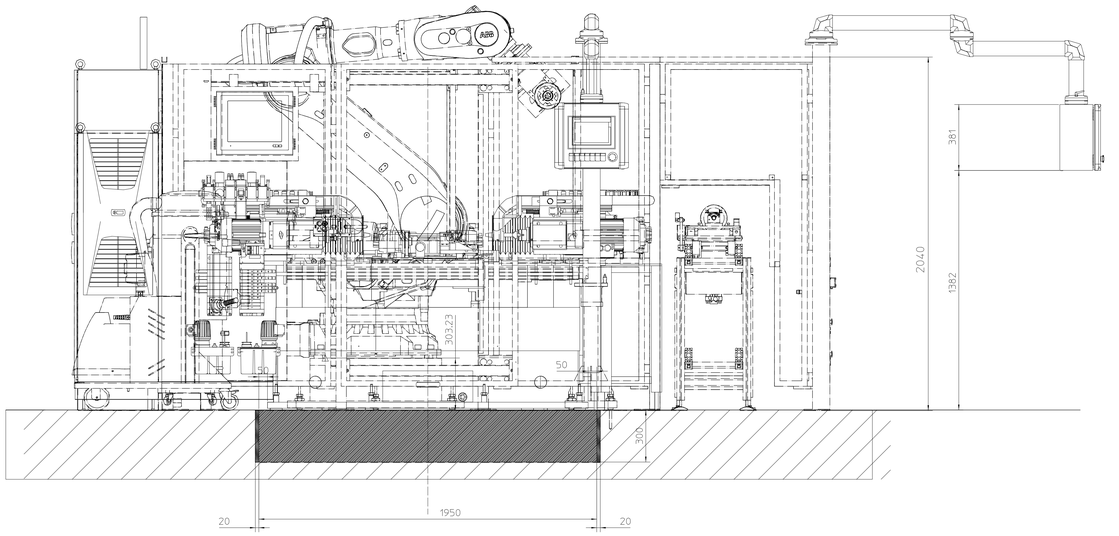

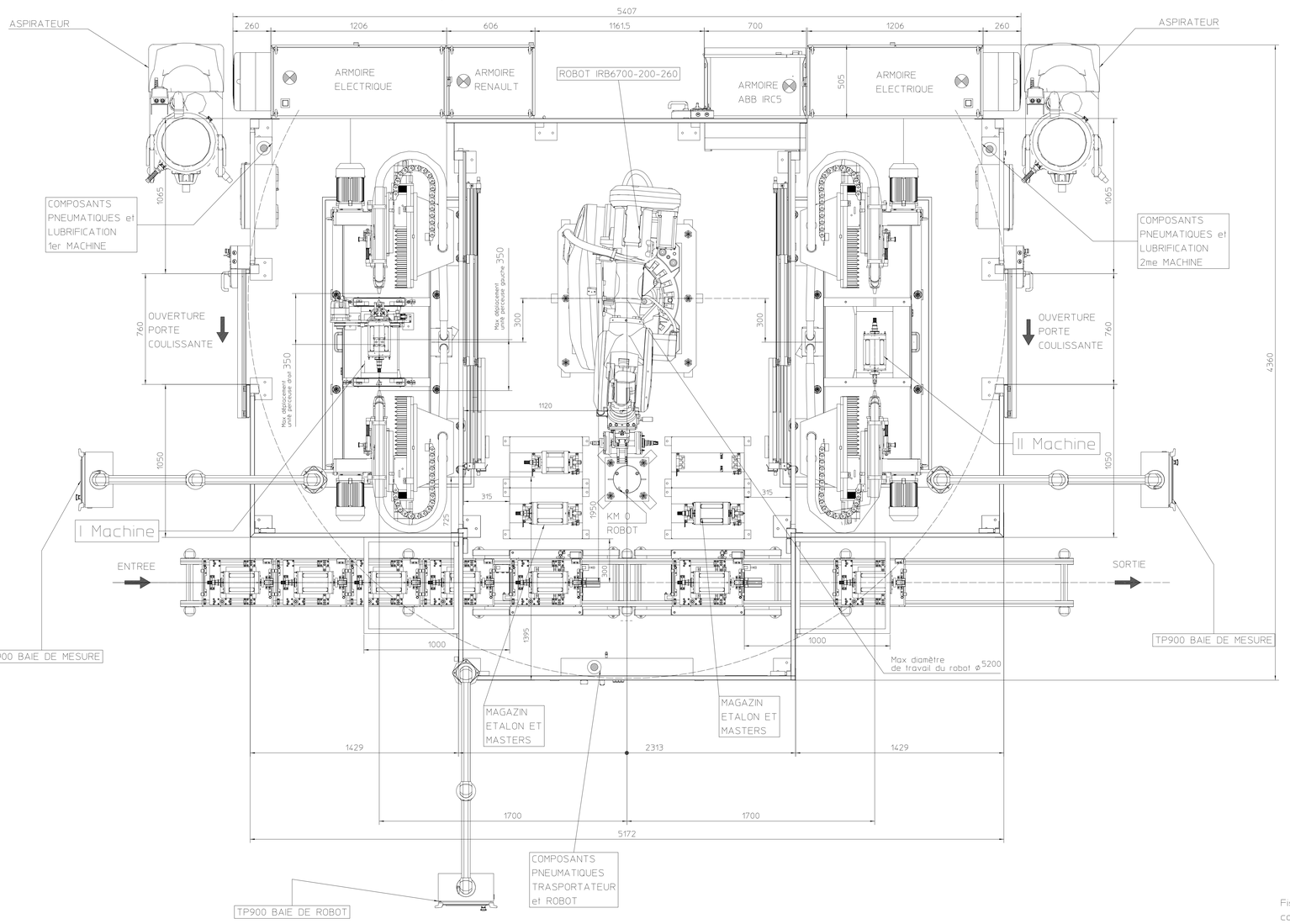

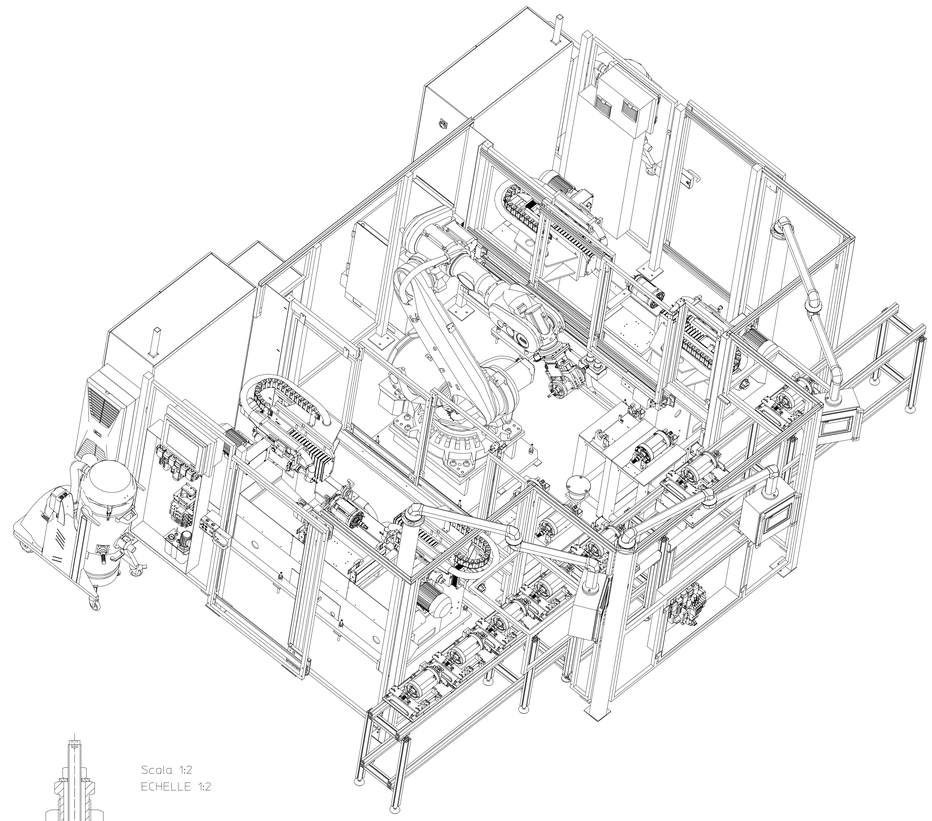

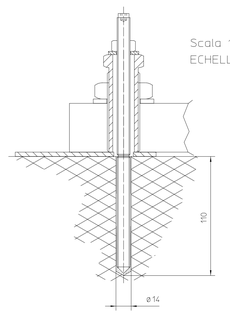

Scala 1:2
ECHELLE 1:2

Fissaggio e livellamento - FIXER ET NIVELER
con fiala Fischer - RM12 - PAR Fischer - RM12

A0	ISO 2768-mK	ELIMINARE SPIGOLI VIVI	TOLLERANZE ISO 2768-fH						
		RAGGI NON QUOTATI: 1 MAX	DA	0.5	3	30	120	400	
		SMUSSI NON QUOTATI: 0.5x45°	A	6	30	120	400	2000	
		TOLLERANZE ANGOLARI: ± 30'	TOLL.	±0.05	±0.1	±0.15	±0.2	±0.5	
DISEGNATORE	Pandiani		SCALE		1:12.5				
DATA	05/07/2018		FOGLIO		1 di 1				
RICAVATO DA			PESO						
TRATT. SUP.			DUREZZA						
TRATT. TERM.			PROFONDITA'						

Questo disegno e' proprieta' esclusiva della CEMB che ne vieta la riproduzione e la comunicazione a terzi. Esso dovra' essere restituito a Sua consultazione. La Società tutela i propri diritti a norma di legge

CEMB
Costruzioni Elettro Meccaniche
Ing. Buzzi & C. - S.p.A.

CLIENTE : COMAU (308008)
MACCHINA : 2ZBK100/2UFO/C
GRUPPO : Assieme 2 Macchine con Robot - 308008
CODICE GRUPPO : 470M023319
DENOMINAZIONE : Layout

DIS. N. 3910023701 REV. D